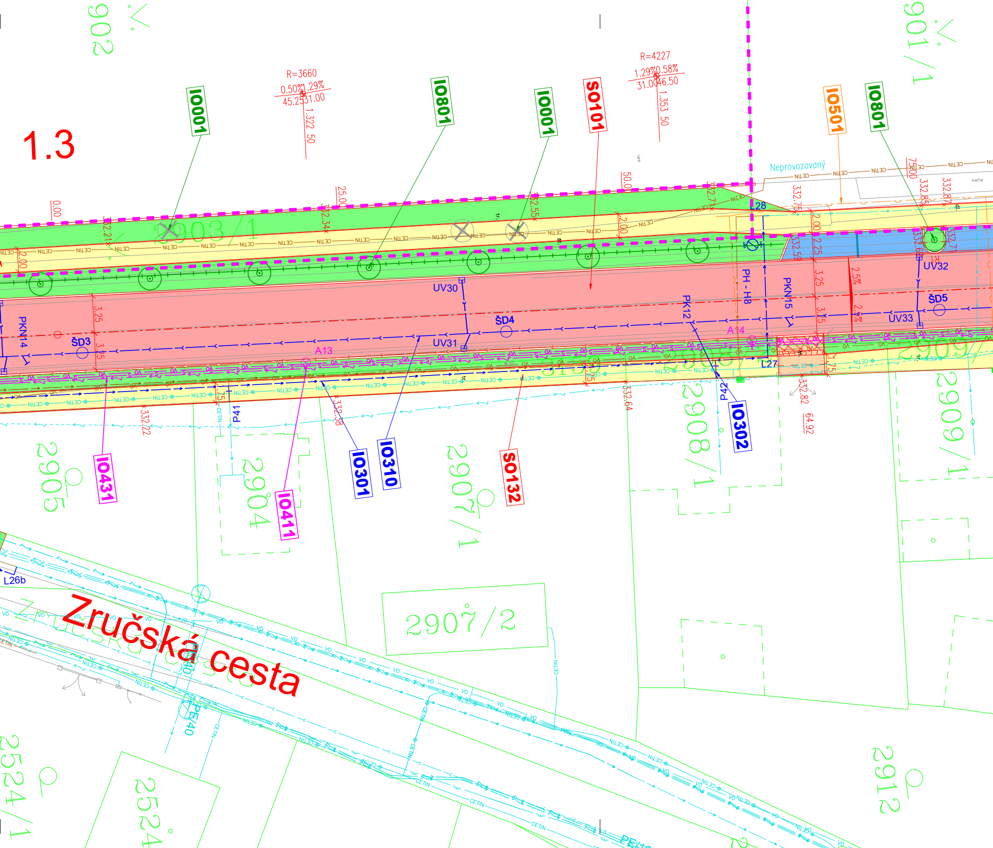
1.3
IO001
IO801
IO001
SO101
IO501
IO801
R=3660
0.50% 1.29%
45.25 31.00
1.322 50
R=4227
1.29% 0.58%
31.00 46.50
1.353 50
Neprovozovaný
keře
les
902
901/1
2903/1
UV30
UV31
UV32
UV33
ŠD3
ŠD4
ŠD5
PKN14
PKN15
PK12
PH - H8
A13
A14
L28
L27
2.5%
P41
P42
IO431
IO411
IO301
IO310
SO132
IO302
2905
2904
2907/1
2908/1
2909/1
2907/2
2912
2524
2524/1
L26b
Zručská cesta
PE40
CETIN
NN30
VO
332.22
332.38
332.64
332.82
64.92
332.21
332.34
332.55
332.7
332.75
332.85
332.87
332.59
332.6
332.7
0.00
25.00
50.00
75.00
2.00
2.25
3.25
3.15
1.75

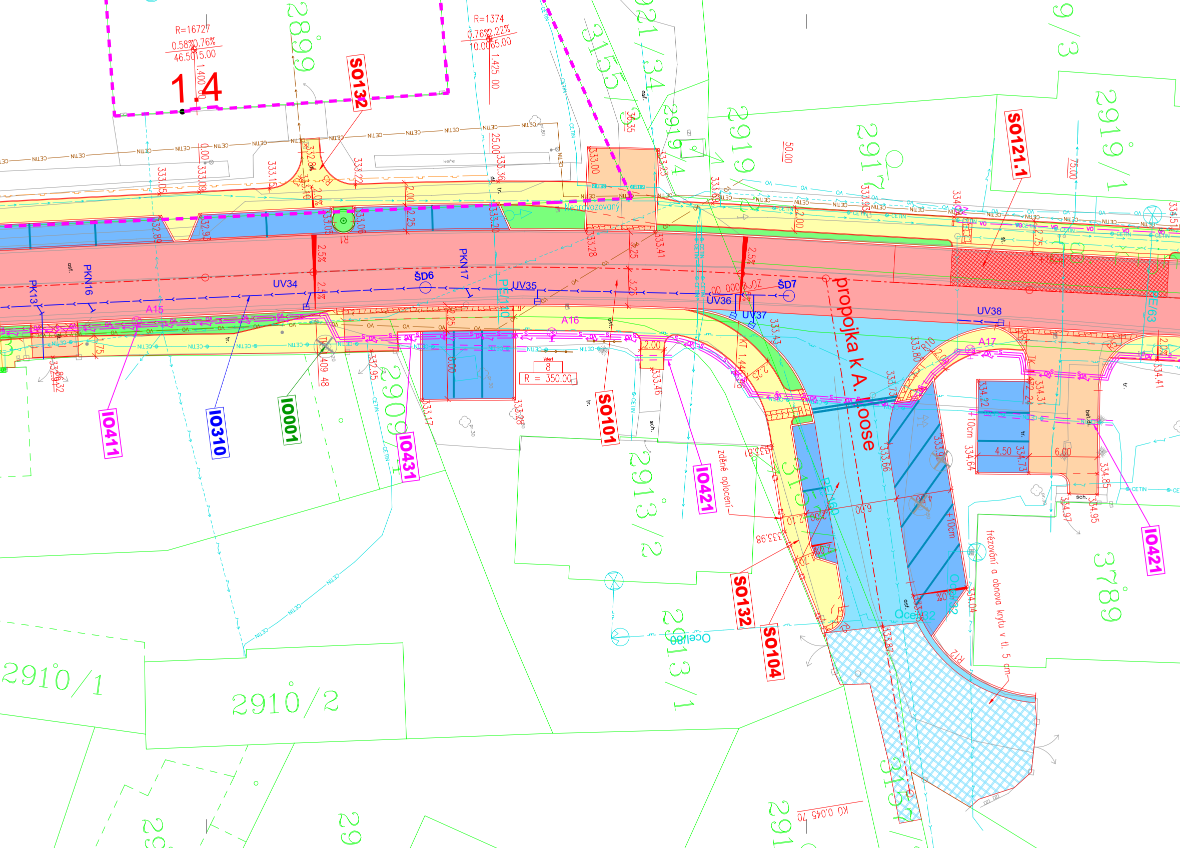
R=16727
0.58%
0.76%
46.50
15.00
1.4
1.400
R=1374
0.76%
2.22%
0.00
65.00
1.425
SO132
2899
3155
2921/34
2919/4
2919
2917
2919/1
9/3
SO121.1
50.00
75.00
25.00
Neprovozovaný
keře
asf.
tr.
PK13
PKN16
PKN17
UV34
UV35
UV36
UV37
UV38
ŠD6
ŠD7
A15
A16
A17
PE/110
PE/63
2.5%
2.00
2.25
3.25
3.20
2.75
333.05
333.09
333.15
333.22
332.84
333.00
333.23
333.36
333.20
333.28
333.41
333.06
332.89
332.93
propojka k A. Moose
IO411
IO310
IO001
IO431
SO101
IO421
SO132
SO104
R = 350.00
333.17
332.95
333.46
333.43
333.80
333.73
333.66
333.92
333.81
333.98
334.22
334.31
334.64
334.73
334.85
334.95
334.97
334.04
4.50
6.00
+10cm
zděné oplocení
frézování a obnova krytu v tl. 5 cm
sch.
bet.dl.
2909
2913/2
2913/1
2910/1
2910/2
3789
Ocel/80
Ocel 32
KÚ 0.045 70
CETIN
VO
OA

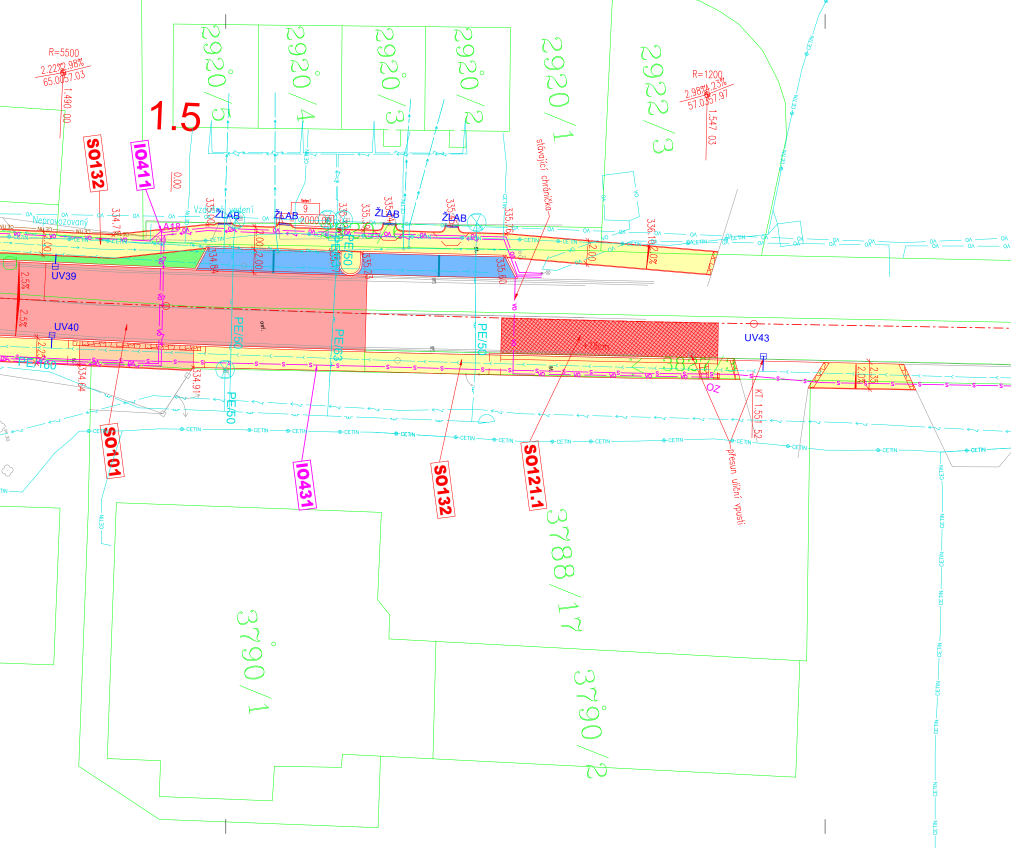
1.5
SO132
IO411
SO101
IO431
SO132
SO121.1
R=5500
2.22%
2.98%
65.00
57.03
1.490
00
R=1200
2.98%
4.23%
57.03
57.97
1.547
03
2920/5
2920/4
2920/3
2920/2
2920/1
2922/3
3788/17
3790/1
3790/2
stávající chránička
přesun uliční vpusti
Neprovozovaný
Vzdušné vedení
ŽLAB
ŽLAB
ŽLAB
ŽLAB
A18
Větev1
9
2000.00
UV39
UV40
UV43
2.5%
2.5%
2.0%
2.00
2.00
2.00
2.00
2.00
2.35
334.7
334.84
334.64
334.91
335.23
335.60
335.76
336.10
PE/50
PE/50
PE/50
PE/50
PE/63
PE/160
CETIN
+10cm
OZ
KT 1.551
52
0.00
asf.

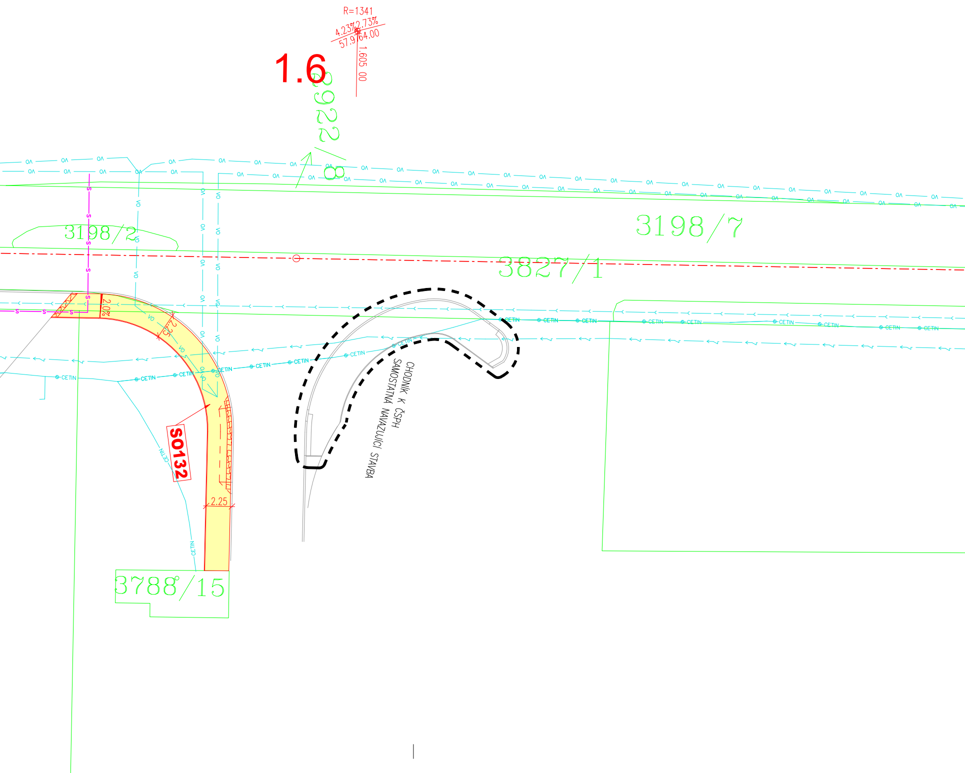
R=1341
4.23%
2.73%
57.9
64.00
1.605 00
1.6
3922/8
3198/2
3198/7
3827/1
OA
VO
S
CETIN
2.0%
2.25
2.25
SO132
CHODNÍK K ČSPH
SAMOSTATNÁ NAVAZUJÍCÍ STAVBA
3788/15

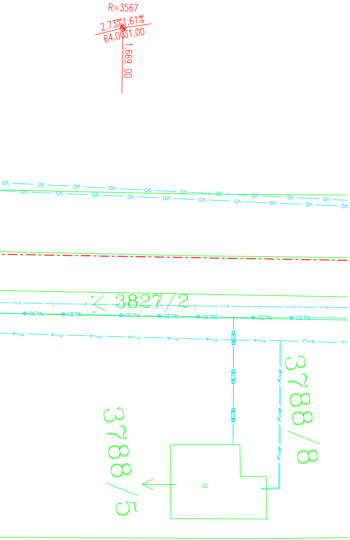
R=3567
2.73%
1.61%
64.00
31.00
1.669 00
OA
CETIN
3827/2
3788/8
3788/5

SÍTĚ STÁVAJÍCÍ

rušené stávající

- GasNet – plynovod NTL
- Vodárna Plzeň – vodovod
- Vodárna Plzeň – kanalizace (bez rozlišení)
- ČEZ – silové vedení NN nadzemní
- ČEZ – silové vedení NN
- VO SitMP – veřejné osvětlení
- CETIN – silové vedení NN
- CETIN CETIN – optické kabely
- CETIN CETIN – sdělovací vedení
- přeložka ČEZ (není součástí stavby)

PODKLADY

- katastr
- stávající stav

KOMUNIKACE

- hrana komunikace / zpevněné plochy
- osa komunikace
- lom sklonu
- popelnice

VODOVOD A KANALIZACE

- UV4 uliční vpusť
- LŽ1 liniový žlab
- vodovod
- kanalizace

VEŘEJNÉ OSVĚTLENÍ

- VO2 stožár veřejného osvětlení
- VO silové kabely VO – smyčkovaný do stožárů
- silové kabely VO – napaječ

SDĚLOVACÍ VEDENÍ

- S chránička pro optické kabely SitMP
- přeložka CETIN

PLYNOVOD

- plynovod
- HUP v pilířku nebo nice / zemní
- plynovodní přípojky na soukr. pozemcích

VEGETAČNÍ ÚPRAVY

- nový / kácený strom
- nový živý plot
- protikořenová zábrana (HDPE folie)

PLOCHY

běžná / hmatová úprava

- skladba S1 – vozovka silnice II/231
- skladba S2 – autobusové zastávky
- skladba S3 – místní komunikace asfalt
- skladba S4 – místní komunikace dlažba
- skladba S5 – zásobovací boxy
- skladba S6 – parkování
- skladba S7a/b – sjezdy a zesílený chodník
- skladba S8 – chodník
- skladba S9 – účelová komunikace
- skladba S10 – cyklostezka
- zatravnění
- frézování a obnova krytu v tl. 5 cm

10.09.2024	ÚPRAVY DLE AUDITU BEZPEČNOSTI	PH	JS
22.09.2023	ÚPRAVY PLYN	PH	JS
02.09.2021	ROI-DLE PŘIPOMÍNEK	PH	JS
01.02.2021	PRO KLIENTA	PH	JS
DATUM	POPIS REVIZE / ZMĚNY	ZPRACOVAL	KONTROLOVAL

NAVRHL: ING. JIŘÍ SUROVEC	VYPRACOVAL: ING. PAVEL HOŠEK	KONTROLOVAL: ING. JIŘÍ SUROVEC	PROJEKCE STATIKA DOPRAVNÍ STAVBY PSDS s.r.o., Trabantská 673/18, Praha 9 ☎ 776 304 488, URL: www.psds.cz
ODP. OSOBA: ING. JIŘÍ SUROVEC			
STAVEBNÍK: Statutární město Plzeň SÚS Plzeňského kraje, p.o. GasNet, s.r.o.			AUTORIZ. RAZÍTKO:
STAVBA: II/231 Rekonstrukce ul. 28.října, II.část			
K.Ú.: Bolevec	STUPEŇ: PDPS	FORMÁT: 9 x A4	
KRAJ: Plzeňský	DATUM: 04/2025	MĚŘÍTKO: 1 : 250	Č. PŘÍLOHY: B.I.2d Č. VÝTISKU:
Koordinační situace - díl 4			